Instructions de montage

Siège

Liste des pièces

Lable	Photo	Description	QTY
1		chaise	1
2		Base métallique cinq étoiles	1

Matériel

Lable	Photo	Description	QTY
A		Dossier de la chaise	1
B		Siège de chaise	1
C1		Accoudoir gauche de chaise	1
C2		Accoudoir droit de la chaise	1
D1		Support en acier gauche	1
D2		Support en acier droit	1

E		Base de la chaise	1
F		Pied en métal	1
O+R		Vis hexagonales à tête plate-M8*15mm+Clé Allen	8+1
Q		Vis à tête cruciforme- ⌀ 6*20mm	4
P+T		Vis cruciforme- ⌀ 6*30mm+Rondelle de chaise	4
O+I		Tapis de souris	5
K		Tapis de sol	5

<u>Étapes d'assemblage</u>

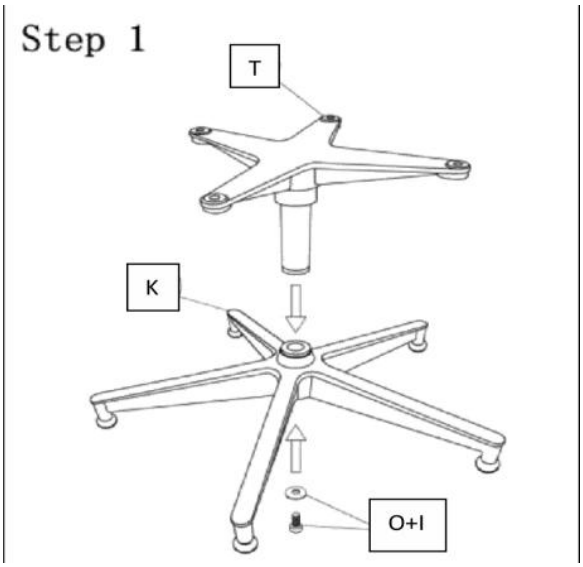

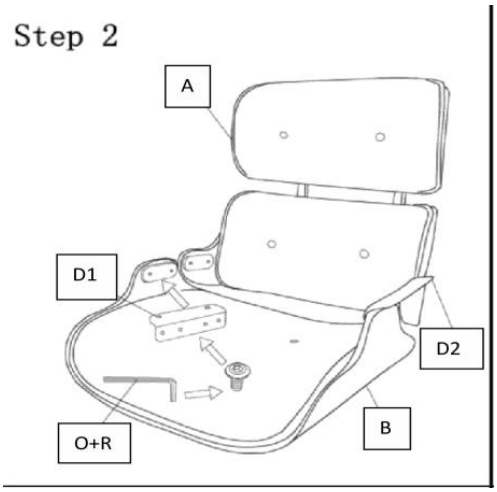

Étape 1
Assemblez la base de la chaise (E) et le pied métallique (F) comme indiqué, puis insérez le boulon en fer et la rondelle de la chaise dans la base du pied de la chaise, dans l'ordre.
C'est la partie ②.

Etape 2
Fixez le dossier de la chaise (A) et le siège de la chaise (B) en utilisant les supports en acier (D1/D2), en utilisant 4 vis argentées en séquence.

Step 3 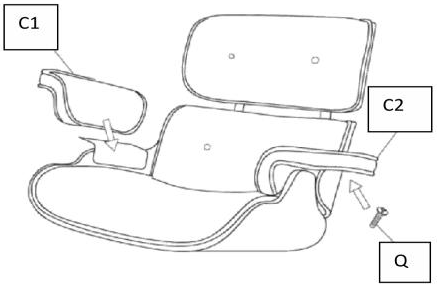 	Step 4 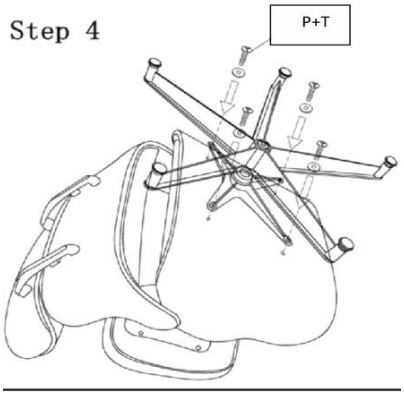
Étape 3 Fixez l'accoudoir (C1/C2) à l'aide de 4 vis (H) au support en acier (D1&D2) en gardant la couture en cuir vers l'arrière. C'est la partie ①.	Etape 4 Assemblez les pièces ① et ② comme indiqué.

Instructions de montage

Ottoman

Liste des pièces

Lable	Photo	Description	QTY
1		Coussin pour ottoman	1
2		Base métallique à quatre étoiles	1

Matériel

Lable	Photo	Description	QTY
A		Coussin pour ottoman	1

B		Base de chaise	1
C		Pied en métal	1
P+T+R	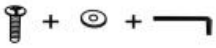	Rondelle de chaise+Vis à tête Phillips-⌀ 6*30mm	4+4
J		Tapis de quincaillerie	4

<u>Étapes d'assemblage</u>

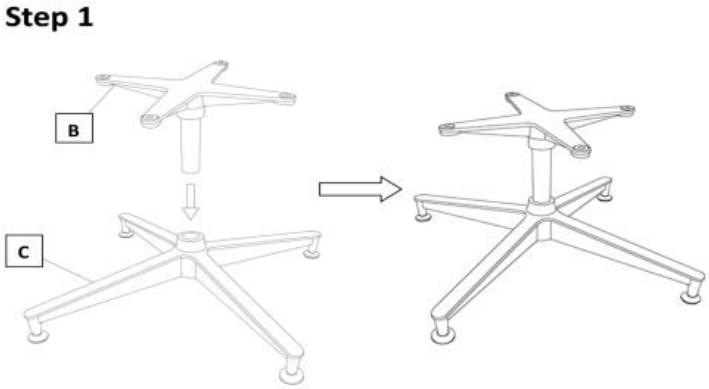

Étape 1: Assemblez la base de la chaise (B) et le pied en métal (C)comme indiqué.

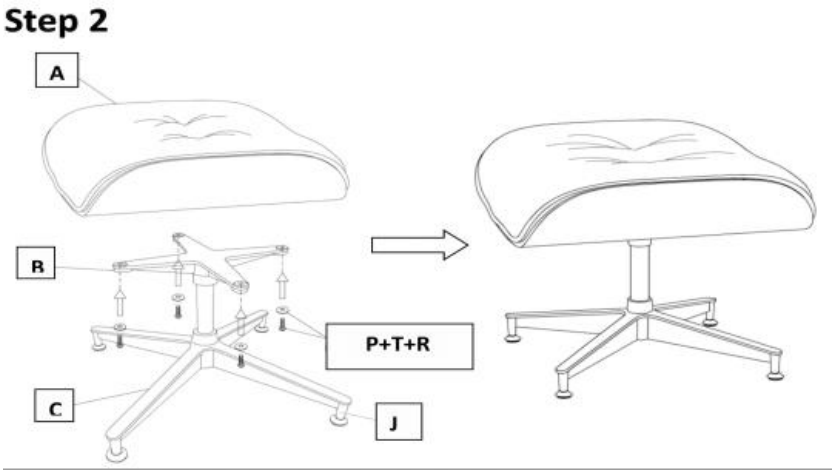

Étape 2: Assemblez les pièces à l'aide de la rondelle de la chaise et de la vis à tête Phillips-⌀ 6*25mm(D), puis terminez.